ARMATRON AG

Waschtisch MINI BAILA
Edelstahl matt schwarz, Wandmontage

Artikelnummer: ADL-121180BK

- Waschtisch für Wandmontage.
- Becken-Innendurchmesser: 310 mm.
- Bakteriostatischer Edelstahl Werkstoff 1.4301.
- Materialstärke: 1 mm.
- Oberfläche aus Teflon® matt schwarz.
- Kanten abgerundet.
- Mit Hahnloch Ø 35 mittig.
- Ohne Ablaufventil. Ergänzung mit Ablaufventil mit schwarzer Oberfläche (6110BK) oder Ablaufventil mit verchromter Oberfläche (6110) möglich.
- Ohne Überlauf. Mit Befestigungsmaterial.
- CE-Kennzeichnung. Gemäß EN 14688.
- Gewicht: 4,1 kg.

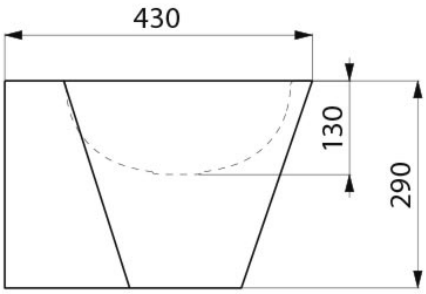

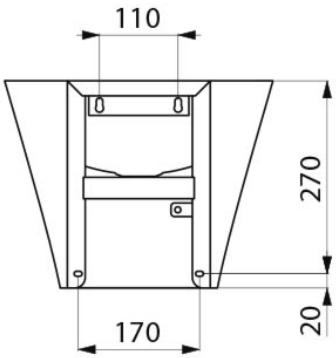

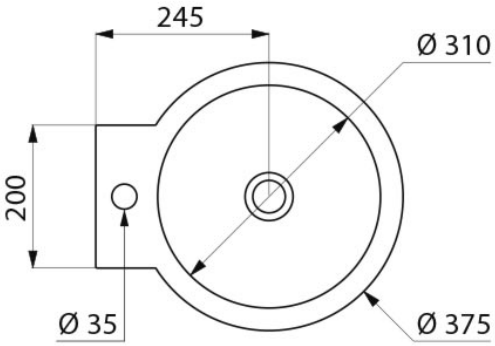

Armatron AG, Moderne Waschraum-Hygiene
CH-8117 Fällanden | Tel. +41 44 825 62 62 | Fax +41 44 825 62 64 | www.armatron.ch | info@armatron.ch