ARMATRON
MODERNE WASCHRAUM-HYGIENE

WASCHBECKEN II, EDELSTAHL, MIT HAHNLOCH, APU-217H.9

Artikelnummer: APU217H

Waschtisch zur Wandmontage.

- Becken Innendurchmesser: 310 mm.
- Reduzierte, klare Ästhetik.
- Bakteriostatischer Edelstahl Werkstoff 1.4301.
- Oberfläche satiniert.
- Materialstärke: 1,2 mm.
- Kanten abgerundet.
- Vandalenschutz: Waschtisch unten geschlossen, Siphon verdeckt eingebaut.
- Schnelle und einfache Montage: Befestigung von vorn auf Edelstahl-Wandmontageplatte.
- Mit Ablaufventil und Siphon.
- Ohne Überlauf.
- Mit Hahnloch Ø 35 rechts.
- Mit Befestigungsmaterial.
- CE-Kennzeichnung. Gemäß EN 14688.
- Gewicht: 5,5 kg.

Dateien und Downloads:

DATENBLATT:	DOWNLOAD
TECHNISCHE ZEICHNUNG:	DOWNLOAD

Armatron AG, Moderne Waschraum-Hygiene
CH-8117 Fällanden | Tel. +41 44 825 62 62 | Fax +41 44 825 62 64 | www.armatron.ch | info@armatron.ch

ARMATRON
MODERNE WASCHRAUM-HYGIENE

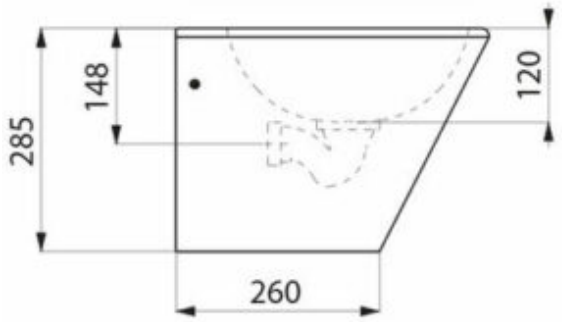

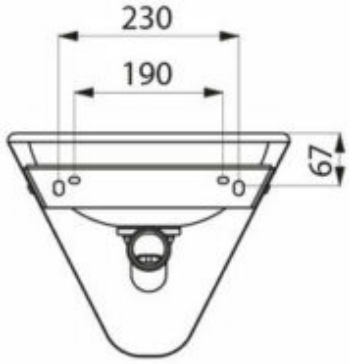

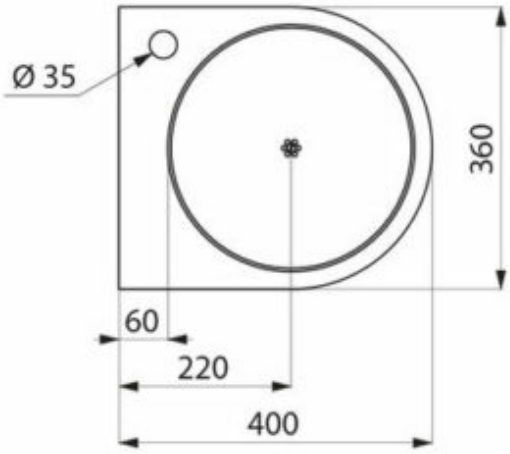

Armatron AG, Moderne Waschraum-Hygiene
CH-8117 Fällanden | Tel. +41 44 825 62 62 | Fax +41 44 825 62 64 | www.armatron.ch | info@armatron.ch