ARMATRON
MODERNE WASCHRAUM-HYGIENE

HAKEN EDELSTAHL HOCHGLANZPOLIERT

Artikelnummer: ADL-101P

Mantelhaken für Wandmontage.
Haken aus Edelstahl Werkstoff 1.4301 hochglanzpoliert.
Materialstärke Edelstahl 2 mm.
Maße 50 x 25 x 145 mm.

Dateien und Downloads:

Datenblatt:	DOWNLOAD
Technische Zeichnung:	DOWNLOAD

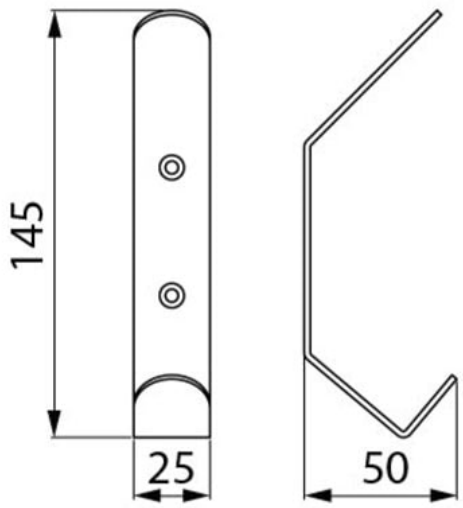

Armatron AG, Moderne Waschraum-Hygiene
CH-8117 Fällanden | Tel. +41 44 825 62 62 | Fax +41 44 825 62 64 | www.armatron.ch | info@armatron.ch