ARMATRON
MODERNE WASCHRAUM-HYGIENE

EINHEBELMISCHER, BIOSAFE, MIT ZUGSTANGENABLAUFGARNITUR, H.95 L.110, 2620**

Artikelnummer: ADL-2620

Einhebelmischer für Waschtisch, ohne Zugstangenablaufgarnitur.

- Securitouch Abschirmung gegen Verbrühung am Armaturengehäuse.
- Armatur H.95 L.110 mit BIOSAFE Hygiene-Strahlformer im Körper integriert.
- Keramikkartusche Ø 35.
- Voreingestellte Warmwasserbegrenzung.
- Möglichkeit, einfach thermische Desinfektionen durchzuführen.
- Durchflussmenge begrenzt auf 5 l/min bei 3 bar.
- Körper innen glatt und mit minimalem Wasservolumen (begrenzt Bakterienablagerungen).
- Mit Bediengriff.
- Mit Verdrehsicherung.
- Mit drehbaren flexiblen PEX-Schläuchen G 3/8 edelstahlumflochten.

Dateien und Downloads:

DATENBLATT:	DOWNLOAD
Technische Zeichnung:	DOWNLOAD

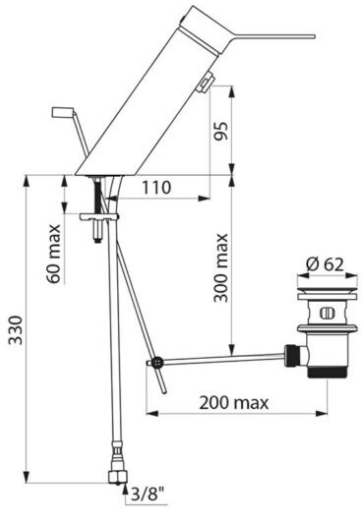

Armatron AG, Moderne Waschraum-Hygiene
CH-8117 Fällanden | Tel. +41 44 825 62 62 | Fax +41 44 825 62 64 | www.armatron.ch | info@armatron.ch