ARMATRON
MODERNE WASCHRAUM-HYGIENE

DOPPELSPÜLBECKEN MIT FRONT- UND SEITENSCHÜRZEN, BERÜHRUNGSLOS, EDELSTAHL, WANDHÄNGEND, ASA-SLUN-06EX

Artikelnummer: ASA-SLUN 06EX

DOPPELSPÜLBECKEN MIT FRONT- UND SEITENSCHÜRZEN, 24 V DC

Doppelspülbecken zur Wandmontage
Mit berührungsloser Spülbeckenarmatur
Betriebsspannung 24 V DC
Aussengewinde G 1/2“
Aus AISI 304 Edelstahl matt
Hygienespülung
Mit Front- und Seitenschürzen
Ohne Hahnloch (auf Anfrage möglich)
Temperaturregulierung mit Mischer

Dateien und Downloads:

DATENBLATT:	DOWNLOAD
Technische Zeichnung:	DOWNLOAD

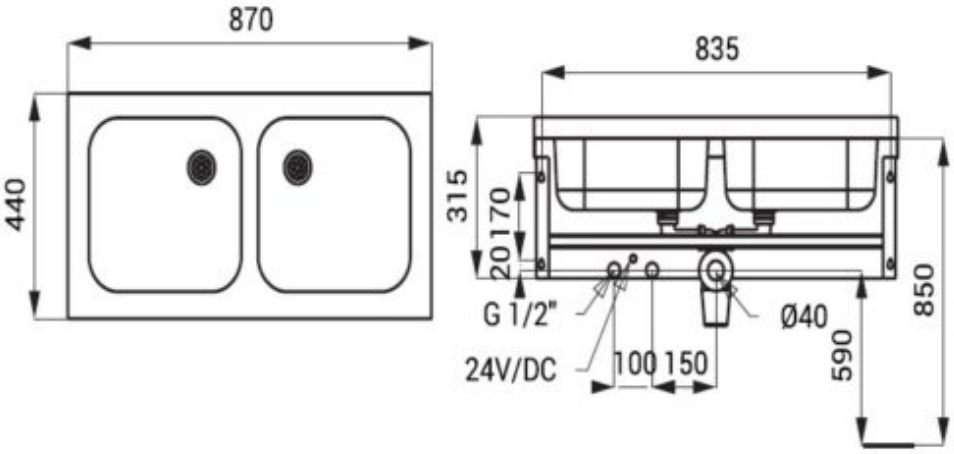

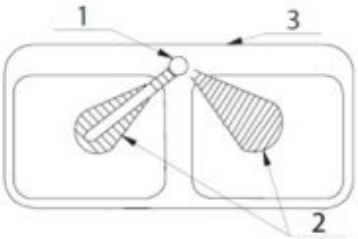

1 - Berührungslose Waschtischarmatur
2 - Aktivbereich
3 - Doppelspülbecken

Armatron AG, Moderne Waschraum-Hygiene
CH-8117 Fällanden | Tel. +41 44 825 62 62 | Fax +41 44 825 62 64 | www.armatron.ch | info@armatron.ch