ARMATRON
MODERNE WASCHRAUM-HYGIENE

WASSERLOSES URINAL, FINO WF, WANDHÄNGEND, EDELSTAHL SATINIERT, 135010**

CODICE: ADL-135010

WASSERLOSES URINAL

Einzelurinal wandhängend wasserlos.
Montierbar auf allen handelsüblichen Installationssystemen.
Bakteriostatischer Edelstahl Werkstoff 1.4301 satiniert.
Materialstärke: 1,2 mm.
Abgang waagerecht.
Schnelle und einfache Montage: Befestigung von vorn auf Edelstahl-Wandmontageplatte.
Mit Abgangsbogen 1 1/2" (DN 40).
Mit Silikonmembran als Geruchverschluss.
Mit Befestigungsmaterial.
Gewicht: 3,5 kg.

Dateien und Downloads:

DATENBLATT:	DOWNLOAD
TECHNISCHE ZEICHNUNG:	DOWNLOAD

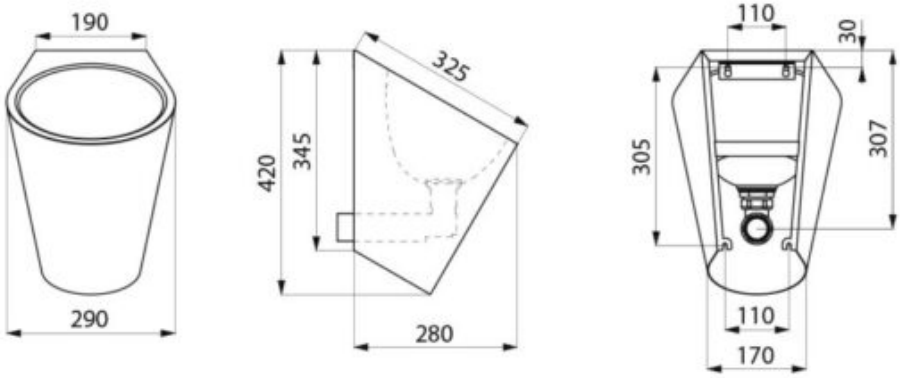

Armatron AG, Moderne Waschraum-Hygiene
CH-8117 Fällanden | Tel. +41 44 825 62 62 | Fax +41 44 825 62 64 | www.armatron.ch | info@armatron.ch