ARMATRON
MODERNE WASCHRAUM-HYGIENE

WASCHTISCH-ABLAUFVENTIL MIT WASSERLOSEM GERUCHSVERSCHLUSS

CODICE: ADL-621W

Waschtisch-Ablaufventil mit wasserlosem Geruchsverschluss G 1 1/4B.
Ablaufventil mit Membran, die das Aufsteigen von Gerüchen verhindert.
Ohne Wasser als Geruchsverschluss: Haube und Schaft mit Membran
von oben abnehmbar.
Reinigungsfähige und austauschbare Membran.
Haube, Membrankorb und Körper aus Polypropylen weiß, Membran aus Silikon.
Ablaufleistung (EN274): 36 l/min.
Ablaufventil kürzbar.
Nicht geeignet für Waschtische mit Überlauf.

Dateien und Downloads:

Datenblatt:	DOWNLOAD
Technische Zeichnung:	DOWNLOAD

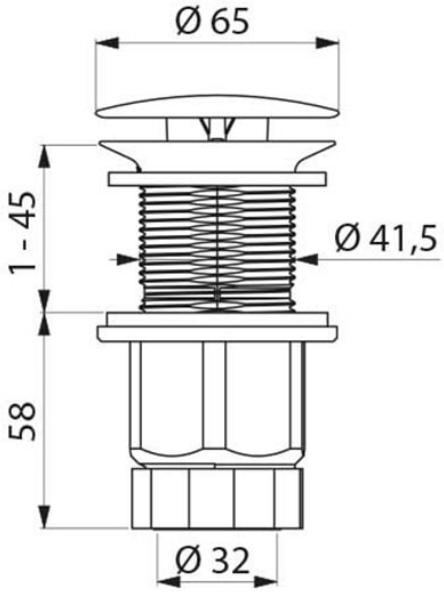

Armatron AG, Moderne Waschraum-Hygiene
CH-8117 Fällanden | Tel. +41 44 825 62 62 | Fax +41 44 825 62 64 | www.armatron.ch | info@armatron.ch