ARMATRON
MODERNE WASCHRAUM-HYGIENE

AUFSATZBECKEN THETIS, EDELSTAHL SATINIERT, ADL-120150-AS

CODICE: ADL-120150-AS

Aufsatzbecken aus Edelstahl, THETIS:

Waschtisch 700 x 440 mm, zur Wandmontage.

- Klare, zeitlose Formensprache.
- Bakteriostatischer Edelstahl Werkstoff 1.4301.
- Materialstärke: 1,5 mm.
- Kanten abgerundet.
- Mit Ablaufventil 1 ¼“.
- Ohne Überlauf.
- CE-Kennzeichen. Gemäß EN 14688.

Dateien und Downloads:

DATENBLATT:	DOWNLOAD
Technische Zeichnung:	DOWNLOAD

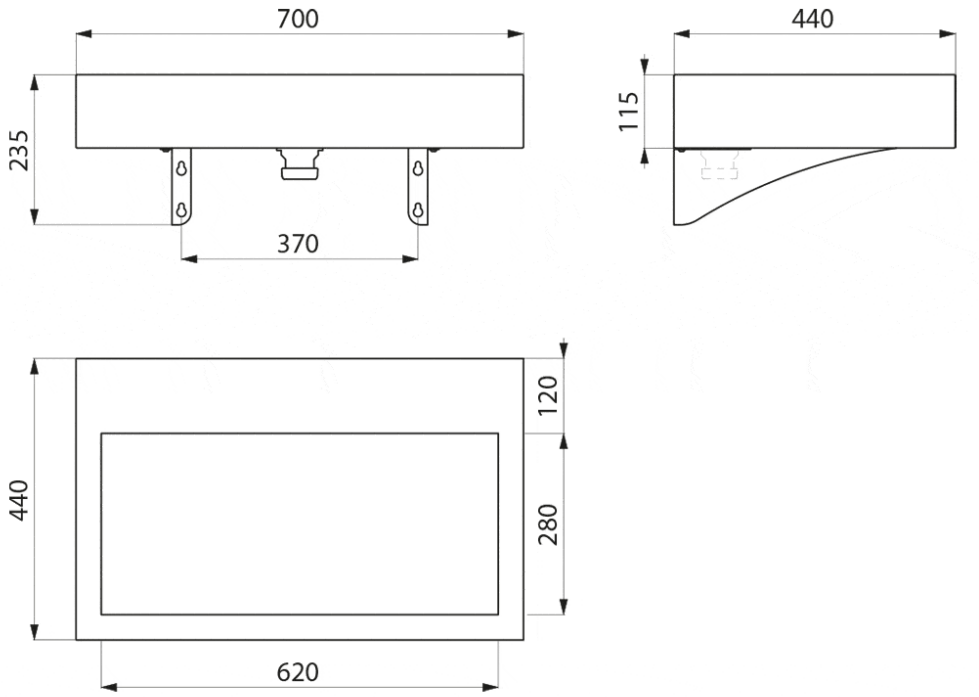

Armatron AG, Moderne Waschraum-Hygiene
CH-8117 Fällanden | Tel. +41 44 825 62 62 | Fax +41 44 825 62 64 | www.armatron.ch | info@armatron.ch