ARMATRON
MODERNE WASCHRAUM-HYGIENE

PROOX, SEIFENSPENDER FÜR WASCHTISCHEINBAU, DESIGNLINIE, PU-145

CODICE: PX-PU145

Verchromter Seifenspender für den Waschtischeinbau. Die Länge des Auslaufs beträgt 140 mm. Die Metallpumpe ist sehr stabil gefertig und kann diebstahlgesichert montiert werden. Zur Reinigung und Befüllung von oben kann der Spender entfernt werden. Das Fassungsvermögen beträgt ca. 1.0 Liter handelsüblicher Seife. Sie sind damit nicht an einen bestimmten Lieferanten gebunden und frei in der Wahl.

Dateien und Downloads:

DATENBLATT:	DOWNLOAD
Technische Zeichnung:	DOWNLOAD

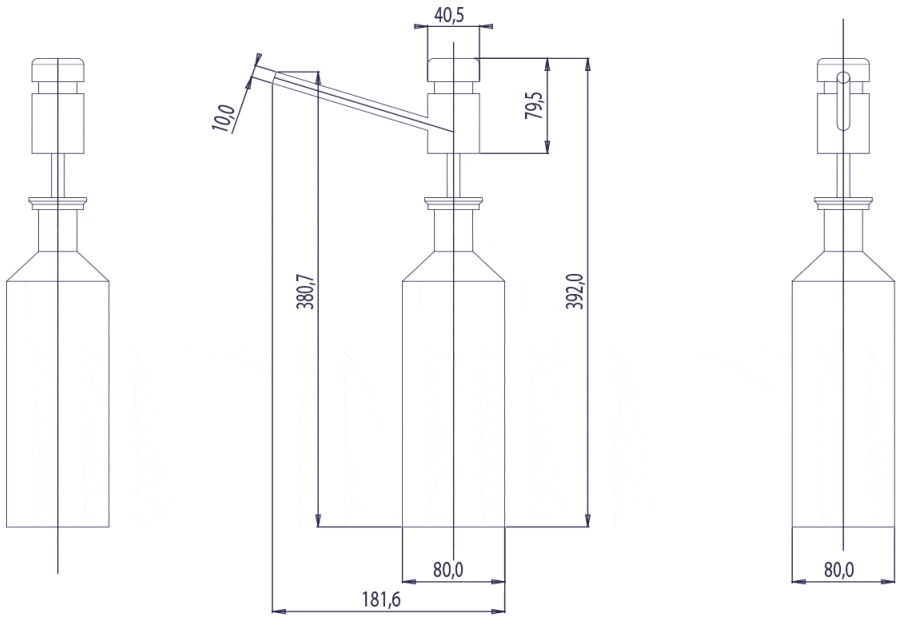

Armatron AG, Moderne Waschraum-Hygiene
CH-8117 Fällanden | Tel. +41 44 825 62 62 | Fax +41 44 825 62 64 | www.armatron.ch | info@armatron.ch