ARMATRON
MODERNE WASCHRAUM-HYGIENE

EDELSTAHL WANDARMATUR 24V DC, SCHWARZ, SLU-43V**

CODICE: SLU-43V

BERÜHRUNGSLOSE WANDARMATUR

aus Edelstahl, schwarz beschichtet
Sparperlator, Durchflussmenge 6 l/min.
Hygienespülung
Waschtischarmatur für kaltes oder vorgemischtes Wasser
das Wasser läuft solange sich die Hände im aktiven Sensorbereich befinden
Wasserlauf stoppt nachdem die Hände aus dem aktiven Sensorbereich genommen
werden (Nachlaufzeit justierbar von 0,25 Sek. bis 7,75 Sek.)
Zwangsabschaltung des Wasserflusses nach ca. 5 Minuten
START/STOP Programm aktivierbar
Nutzungsparameter justierbar mit Fernbedienung SLD 03

Dateien und Downloads:

DATENBLATT:	DOWNLOAD
Technische Zeichnung:	DOWNLOAD

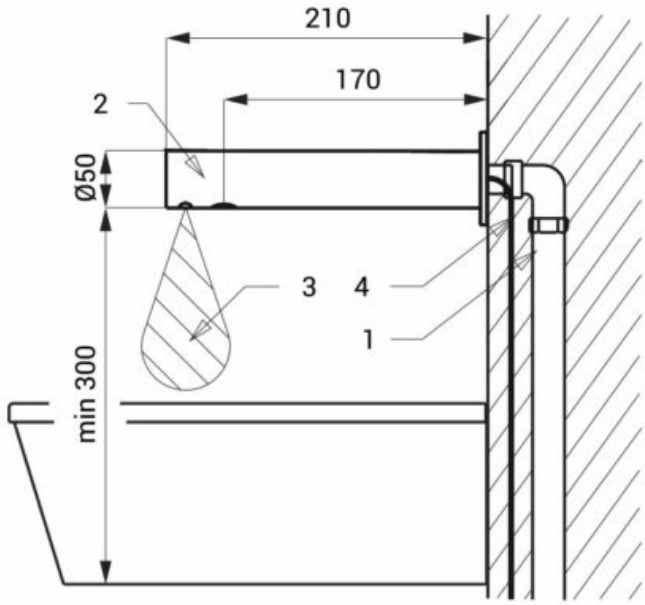

1 - Wasserzuleitung
2 - Auslaufarm
3 - Aktivbereich
4 - Anschlusskabel für Elektronik (SLU 43V)

Armatron AG, Moderne Waschraum-Hygiene
CH-8117 Fällanden | Tel. +41 44 825 62 62 | Fax +41 44 825 62 64 | www.armatron.ch | info@armatron.ch