ARMATRON
MODERNE WASCHRAUM-HYGIENE

WASCHTISCH ZUR WANDMONTAGE, EDELSTAHL SATINIERT, MIT HAHNLOCH, ADL-121710.2

UGS : ADL-121710

Waschtisch zur Wandmontage.

- Becken Innendurchmesser: 320 mm.
- Reduzierte, klare Ästhetik.
- Bakteriostatischer Edelstahl Werkstoff 1.4301.
- Oberfläche satiniert.
- Materialstärke: 1,2 mm.
- Kanten abgerundet.
- Mit Hahnloch Ø 35 mittig.
- Mit Ablaufventil 1 ¼“.
- Ohne Überlauf.
- Mit Befestigungsmaterial.
- CE-Kennzeichnung. Gemäß EN 14688.
- Gewicht: 3 kg.

Dateien und Downloads:

DATENBLATT:	DOWNLOAD
TECHNISCHE ZEICHNUNG:	DOWNLOAD

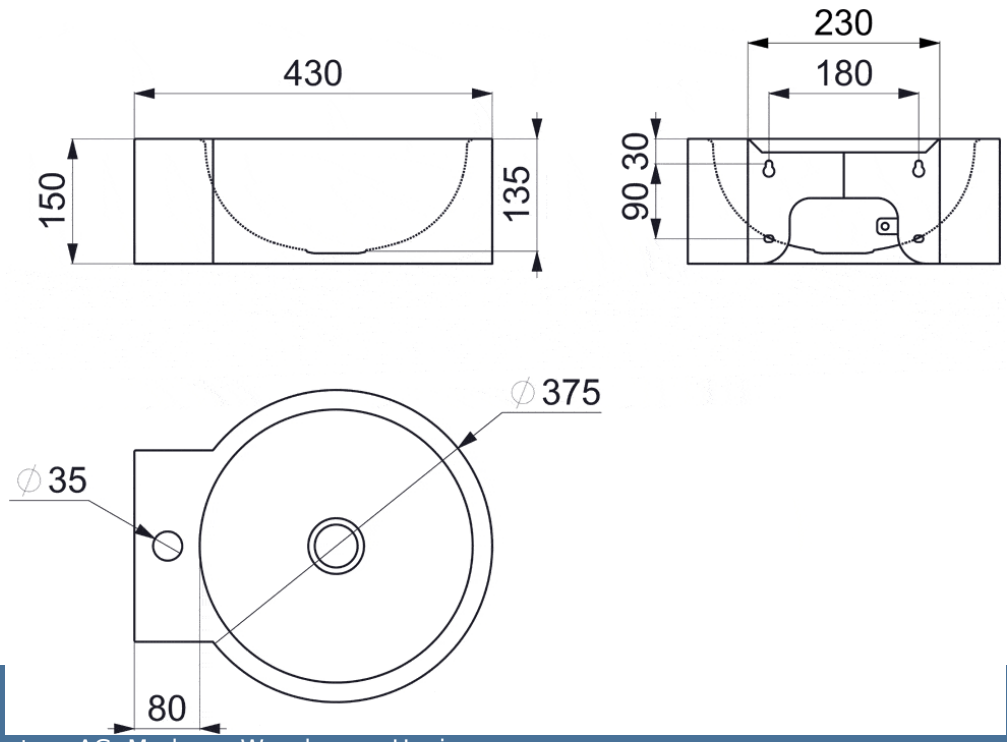

Armatron AG, Moderne Waschraum-Hygiene
CH-8117 Fällanden | Tel. +41 44 825 62 62 | Fax +41 44 825 62 64 | www.armatron.ch | info@armatron.ch

ARMATRON
MODERNE WASCHRAUM-HYGIENE

Armatron AG, Moderne Waschraum-Hygiene
CH-8117 Fällanden | Tel. +41 44 825 62 62 | Fax +41 44 825 62 64 | www.armatron.ch | info@armatron.ch