ARMATRON
MODERNE WASCHRAUM-HYGIENE

DESINFEKTION/SEIFENSPENDER LH 500 ML ALUMINIUM, IMP ELS A/24

UGS : OPH-21416000

Seifen- und Desinfektionsmittelspender 500 ml.
Mit langem Hebel und austauschbarer Edelstahl Pumpe mit gekröpftem Saugrohr.
Wird Standard mit Nachfüllbehälter geliefert.
Autoklavierbar.

Material Aluminium
Farbe Mattsilber eloxiert
Anwendung Wandmontage
Anwendung Nachfüllbar
Füllung Flüssigseife, Händedesinfektionsmittel und Lotionen
Dosierung Einstellbar in 0,7 ml, 1,0 ml, 1,2 ml und 1,5 ml pro Hub
Ausführung Mit langem Hebel

Dateien und Downloads:

Datenblatt:	DOWNLOAD
Technische Zeichnung:	DOWNLOAD

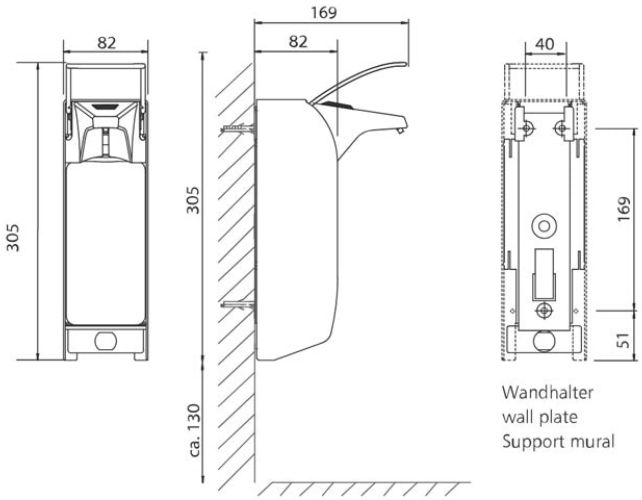

Maße in mm - Dimensions in mm

Armatron AG, Moderne Waschraum-Hygiene
CH-8117 Fällanden | Tel. +41 44 825 62 62 | Fax +41 44 825 62 64 | www.armatron.ch | info@armatron.ch