ARMATRON
MODERNE WASCHRAUM-HYGIENE

BERÜHRUNGSLOSE WANDARMATUR 6V, SLU-42KB

UGS : SLU-42KB

BERÜHRUNGSLOSE WANDARMATUR

aus Chromstahl
Sparperlator, Durchflussmenge 6 l/min.
Hygienespülung
Waschtischarmatur mit Anschluss an Kalt- und Warmwasser, Temperaturregulierung über integrierten Mischer
das Wasser läuft solange sich die Hände im aktiven Sensorbereich befinden
Wasserlauf stoppt nachdem die Hände aus dem aktiven Sensorbereich genommen
werden (Nachlaufzeit justierbar von 0,25 Sek. bis 7,75 Sek.)
Zwangsabschaltung des Wasserflusses nach ca. 5 Minuten
Batteriezustandsanzeige
START/STOP Programm aktivierbar
Nutzungsparameter justierbar mit Fernbedienung SLD 03
Abmessung Unterputz: 90 x 80 x 40 mm
batteriebetrieben

Dateien und Downloads:

DATENBLATT:	DOWNLOAD
Technische Zeichnung:	DOWNLOAD

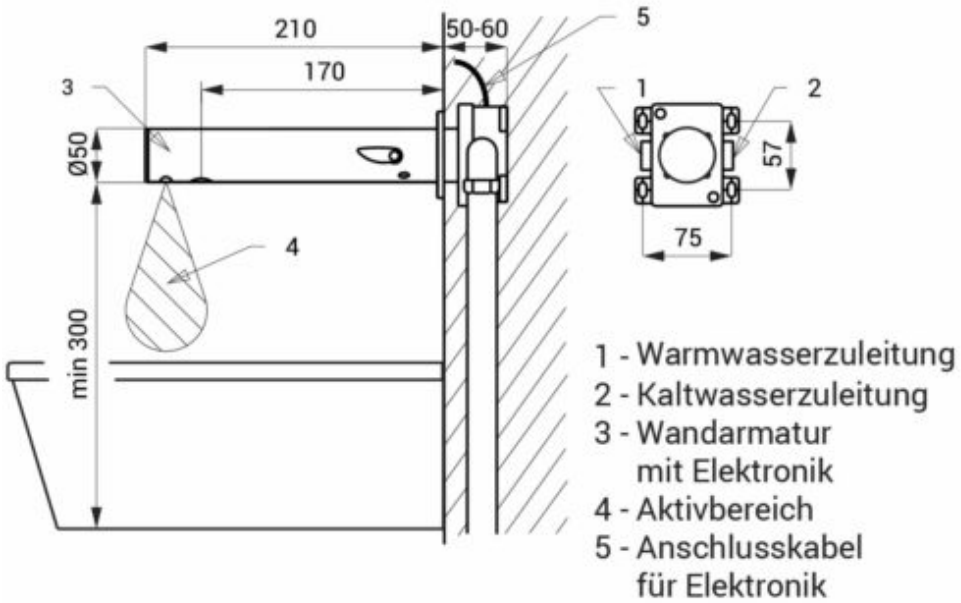

Armatron AG, Moderne Waschraum-Hygiene
CH-8117 Fällanden | Tel. +41 44 825 62 62 | Fax +41 44 825 62 64 | www.armatron.ch | info@armatron.ch