ARMATRON
MODERNE WASCHRAUM-HYGIENE

HÄNDETROCKNER U-FLOW

SKU: AME-M23A

Ultrastarker Händetrockner, mit ABS-Gehäuse und weissem Finish
Der U-Flow ist ein schneller, energieeffizienter, umweltfreundlicher, hygienischer und stilvoller Händetrockner, der sich für Einrichtungen mit hohem Verkehrsaufkommen eignet.
„Hands-thru“-Modell, mit IR-Sensoren an beiden Oberseiten zur sofortigen Handerkennung.
Maximale Luftgeschwindigkeit 350 km/h.
Trocknet die Hände in nur 8 bis 10 Sekunden.
Einstellbare Motorleistung, die einen Stromverbrauch zwischen 420 und 1.100 W.
HEPA-Filter, der die festen Partikel in der Luft (Pollen, Hausstaubmilben, Tabakrauch usw.) filtert und die Luftqualität deutlich verbessert.
Standardmäßig mit einem Ionisator („Ion Hygienic“-Technologie) geliefert, der die Luft durch negativ geladene Partikel (Anionen) reinigt und viele der in der Luft enthaltenen Partikel und Keime eliminiert.
Plug-In-System als Standard, das eine sicherere, effizientere und schnellere Verbindung zum Gerät ermöglicht.
Mit Biocote®-antimikrobieller und antibakterieller Schutztechnologie auf Basis von Silberionen.
Sicherheitsabschaltung nach 30 Sekunden.
Niedrigster Geräuschpegel in seiner Kategorie (72,5-76,5 dBA).
Abnehmbarer Wassertank

Dateien und Downloads:

Datenblatt:	DOWNLOAD
Technische Zeichnung:	DOWNLOAD

Armatron AG, Moderne Waschraum-Hygiene
CH-8117 Fällanden | Tel. +41 44 825 62 62 | Fax +41 44 825 62 64 | www.armatron.ch | info@armatron.ch

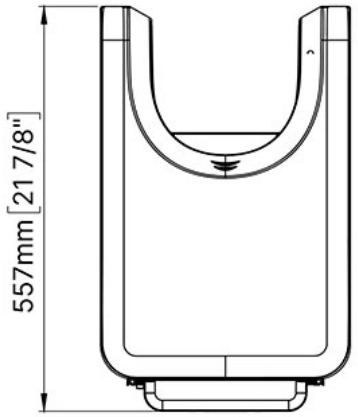

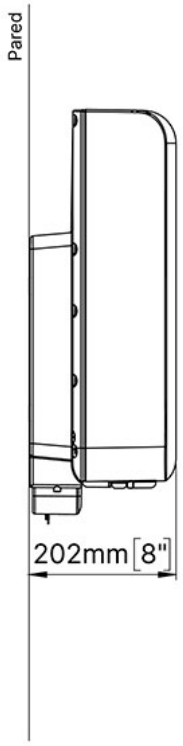

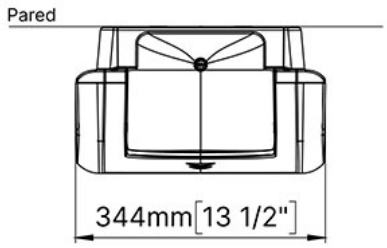

Armatron AG, Moderne Waschraum-Hygiene
CH-8117 Fällanden | Tel. +41 44 825 62 62 | Fax +41 44 825 62 64 | www.armatron.ch | info@armatron.ch