ARMATRON
MODERNE WASCHRAUM-HYGIENE

AUTOMATISCHER WANDSEIFENSPENDER AUS EDELSTAHL, MIT 1 L SEIFENBEHÄLTER, 24V AD, SLZN-83E

SKU: SLZN-83E

AUTOMATISCHER WANDSEIFENSPENDER

aus Edelstahl
einfaches Nachfüllen der Seife
reagiert auf die Hände im aktiven Sensorbereich
Laufzeit justierbar von 1,3 Sek. bis 13 Sek., werksmässig 2,6 Sek.
Behälter für Flüssigseife 1 L
Nutzungsparameter justierbar mit Fernbedienung SLD 03

Dateien und Downloads:

DATENBLATT:	DOWNLOAD
Technische Zeichnung:	DOWNLOAD

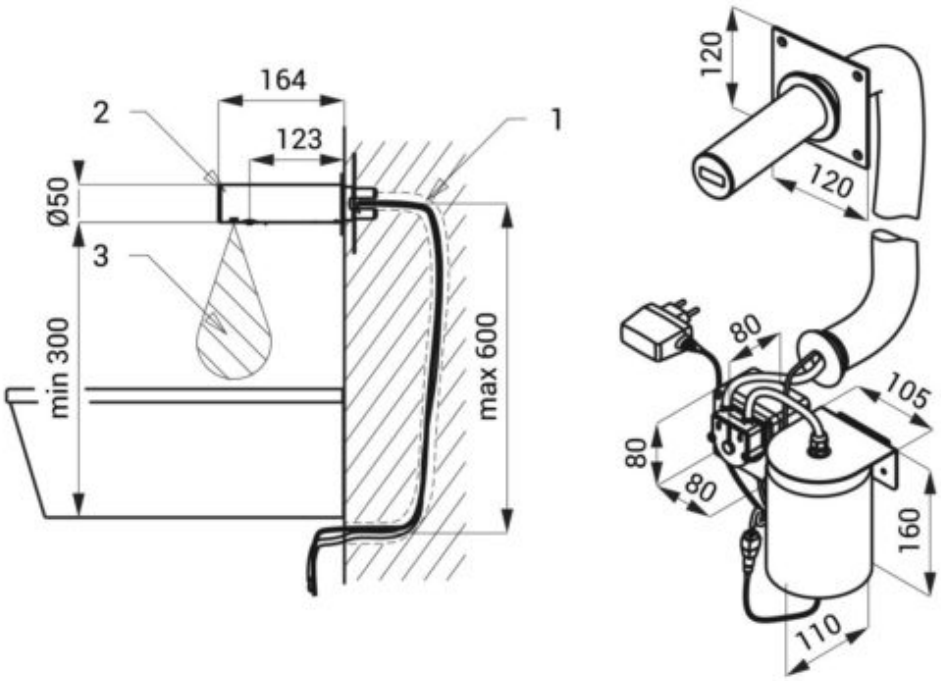

1 - Seifenzufuhr und Anschlusskabel für Elektronik 24 V DC im Rohr
2 - Edelstahl Auslaufarm mit Elektronik
3 - Aktivbereich

Armatron AG, Moderne Waschraum-Hygiene
CH-8117 Fällanden | Tel. +41 44 825 62 62 | Fax +41 44 825 62 64 | www.armatron.ch | info@armatron.ch